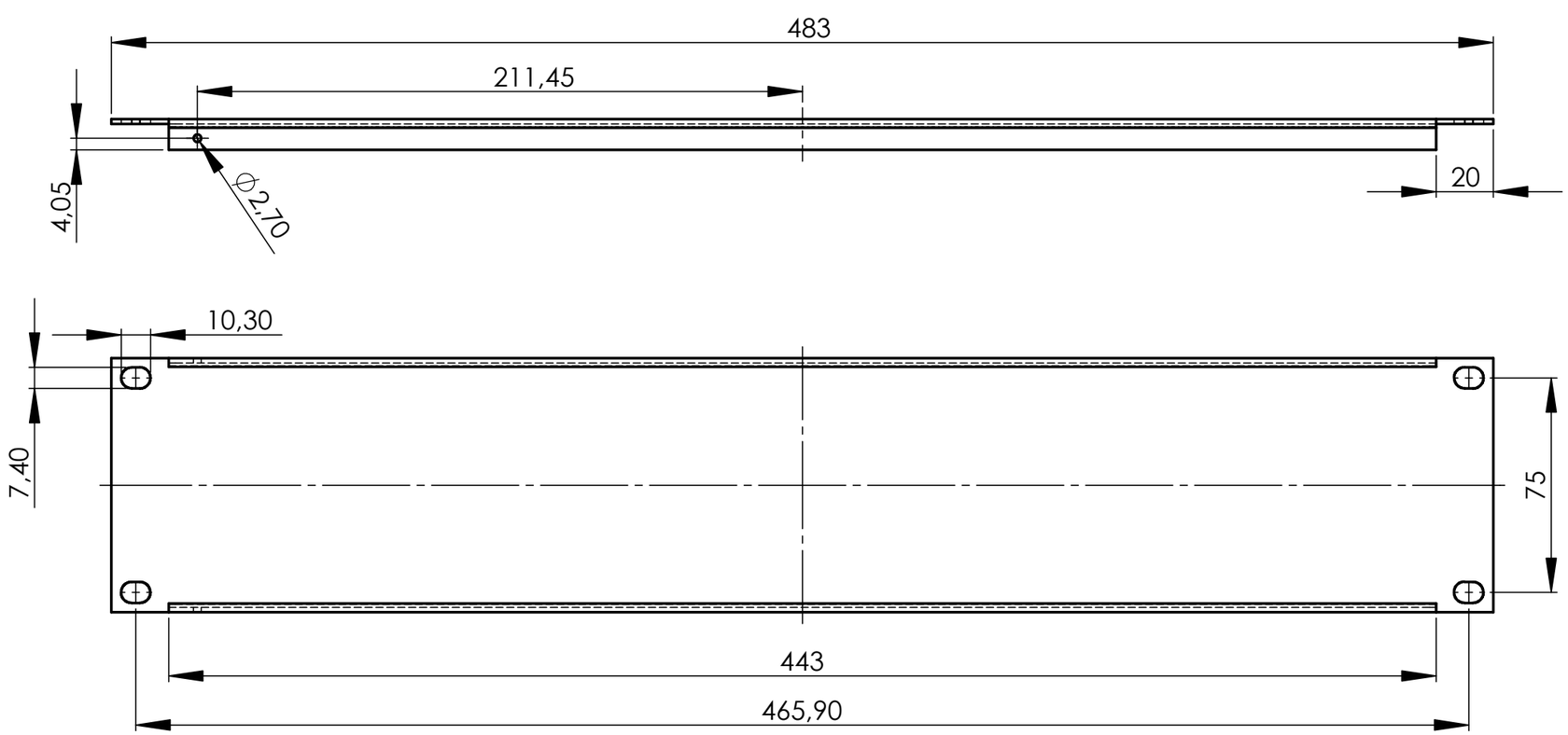

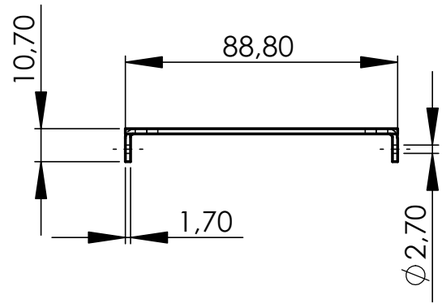

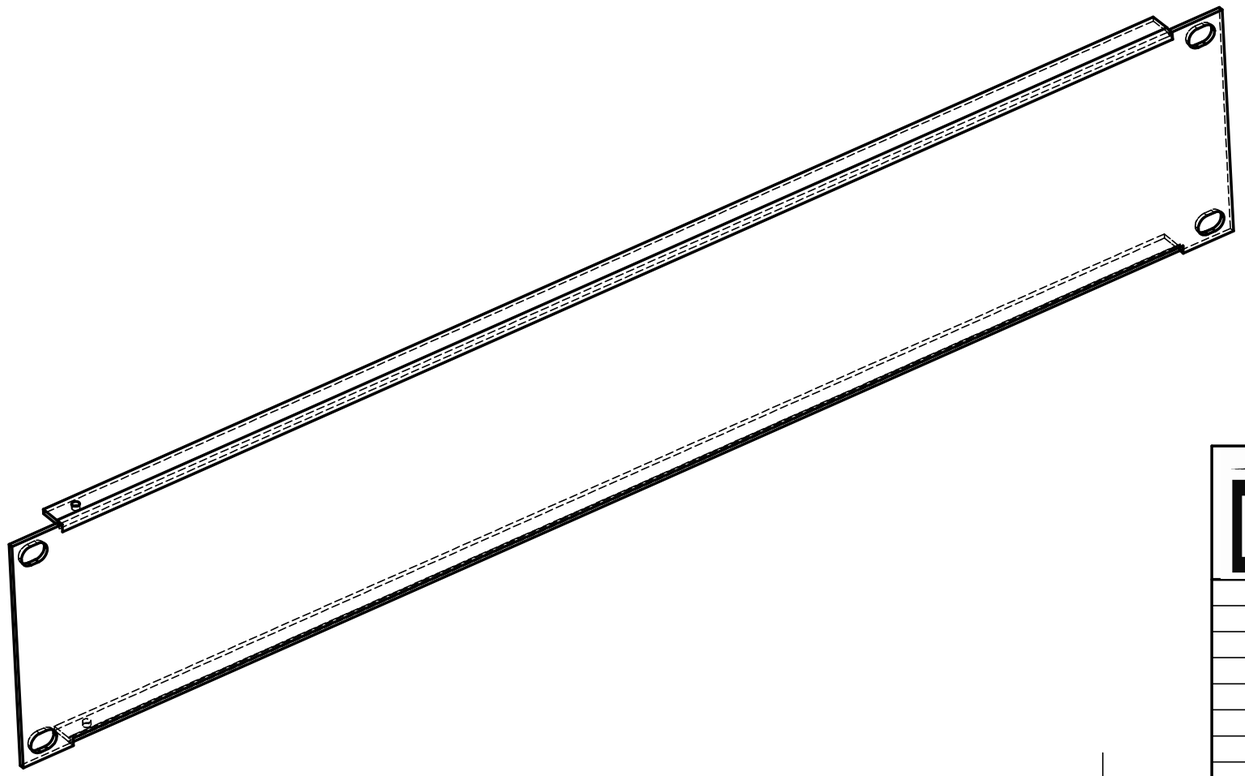

DREI/EC					Maßstab 1:2	
				Datum	Name	9546
				Bearb.	29.07.2011	Denzler
				Gepr.		
				Norm		
				DREISSIG TECHNOLOGY GmbH & Co.KG Breitenloher Weg 22 D-91166 Georgensgmünd Tel. : +49 (0) 9172-68543-0 Fax : +49 (0) 9172-68543-50		Blatt 1
Zust	Änderung	Datum	Name			